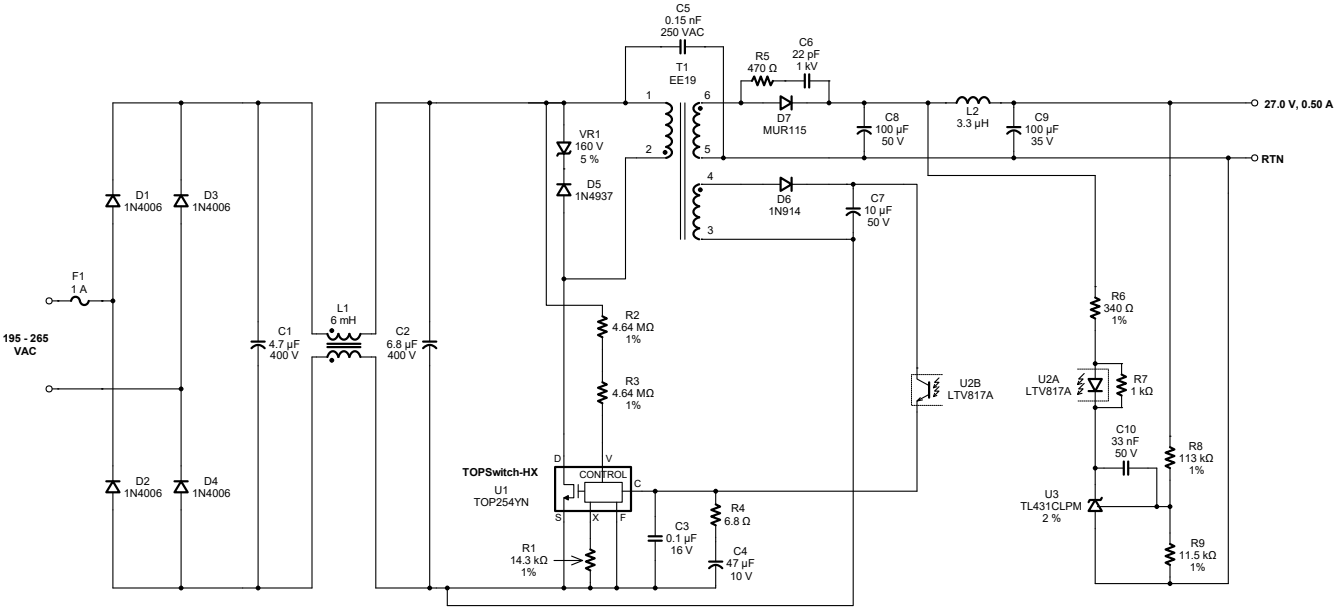
C5
0.15 nF
250 VAC
T1
EE19
R5
470 Ω
C6
22 pF
1 kV
D7
MUR115
C8
100 µF
50 V
L2
3.3 µH
C9
100 µF
35 V
27.0 V, 0.50 A
RTN
VR1
160 V
5 %
D5
1N4937
D6
1N914
C7
10 µF
50 V
D1
1N4006
D3
1N4006
F1
1 A
195 - 265
VAC
C1
4.7 µF
400 V
L1
6 mH
C2
6.8 µF
400 V
R2
4.64 MΩ
1%
R3
4.64 MΩ
1%
U2B
LTV817A
R6
340 Ω
1%
U2A
LTV817A
R7
1 kΩ
C10
33 nF
50 V
R8
113 kΩ
1%
U3
TL431CLPM
2 %
R9
11.5 kΩ
1%
TOPSwitch-HX
U1
TOP254YN
CONTROL
D
V
C
S
X
F
R4
6.8 Ω
C3
0.1 µF
16 V
C4
47 µF
10 V
R1
14.3 kΩ
1%
D2
1N4006
D4
1N4006